Better Connected

Microfeatures Plug&Play

Technical Information 2019 – deutsch

R&M

Einführung

Einstecken – fertig! So der Wunsch jedes Installateurs.

Die Ernüchterung nach erfolgter Installation kommt oft bei der Schlussmessung zur Inbetriebnahme, wenn IL und RL - Werte der Steckverbindungen zu hohe Werte aufweisen und die Suche nach einem Patchkabel beginnt, welches mit dem Gegenstecker die optischen Anforderungen erfüllt.

Plug&Play

Gemäss Standard müssen each-to-each Messungen mit zufällig ausgewählten Kabeln durchgeführt werden.

Messungen gegen einen Masterstecker gaukeln dem Kunden eine Performance vor.

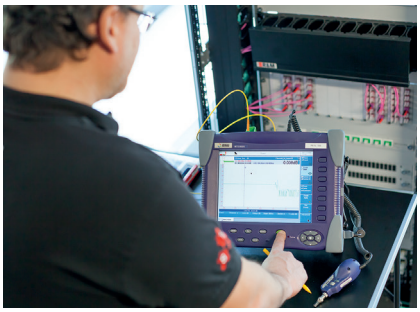

Each-to-Each by R&M

R&M spezifiziert und prüft each-to-each IL/RL strikte nach Standard.

Damit garantieren wir die Einhaltung der Spezifikationswerte unabhängig von der Paarung Stecker - Adapter - Stecker.

Massnahmen	Effekt
Präzisionsferrulen	Eng tolerierte Ferrulenbohrungen reduzieren das „Raumangebot“ für die finale Position der Faser in der Ferrulenbohrung.

Bohrung 126-127µm C1.0µ

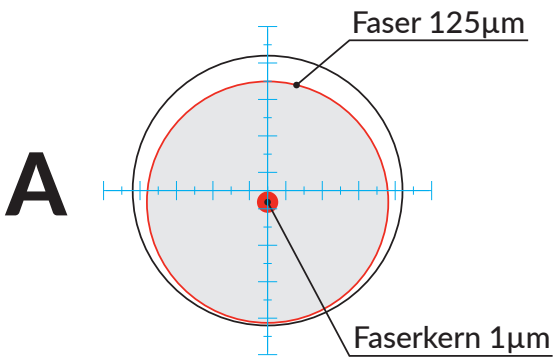

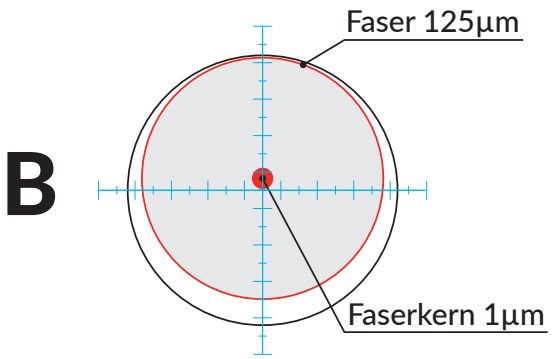

Bis zu 2µm Versatz

Bohrung 125.2-125.7µm C0.5µm

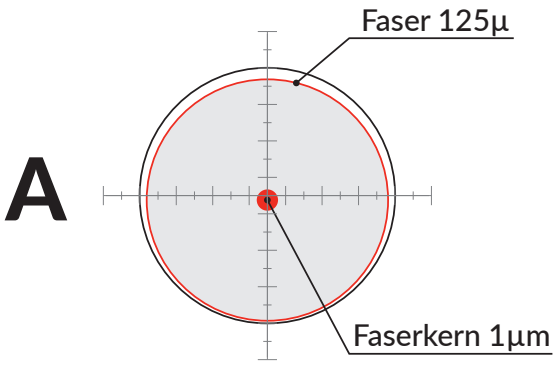

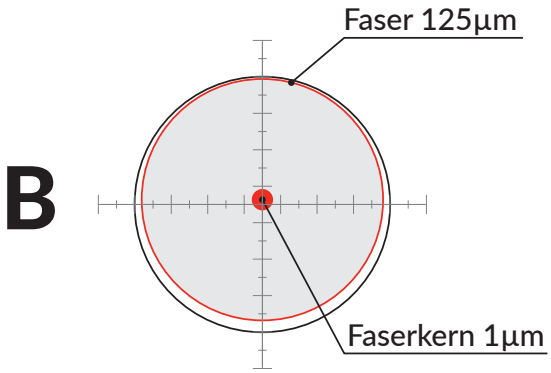

Max. 1µm Versatz
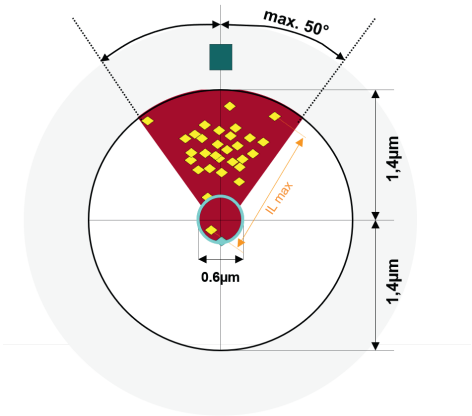
Massnahmen	Effekt
Formbestädige Kunststoffe und eng toleriertes Teiledesign	Kaum Einfluss auf die Dimension der Steckereinzelteile bei erhöhter Temperatur oder Luftfeuchtigkeit.
Tuning	Getunte Stecker engen den Bereich der finalen position der Faser in der Ferrulenbohrung ein.